Размеры

Размер монтажного отверстия:
Ширина: 21,4 мм

Длина монтажного отверстия, L мм.	Толщина монтажной панели, мм.	
	Без уплотнителя	С уплотнителем
36,5	1,5	-
37,0	2,5	0,8
37,3	3,2	1,5
37,5	4,4	2,7
38,0	5,7	4,0

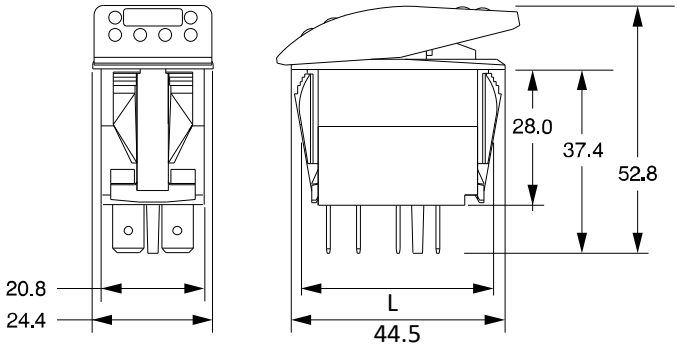

Клавиши



A E L X 4 5 6 K G

Клавиша A, E, L, X - для лазерной гравировки символа и текста.

Клавиши № 4, 5, 6, K, G - чёрный пластик, прозрачное белое матовое стекло*.
(-на данный тип клавиш мы не наносим маркировку)*

Светодиоды SMD или DIP.
Цвет светодиодов:
- белый, зелёный, красный, синий.

Электромеханические показатели

Номинальные параметры	10 amps, 250 VAC 20 amps, 4-14 VDC 15 amps, 15-28 VDC
Диэлектрическая прочность:	1500 вольт RMS
Сопротивление изоляции:	50 МОм
Начальное контактное сопротивление:	макс. 10 мОм. при 4 VDC
Срок службы:	до 100 000 циклов
Контакты внутренние, материал:	Олово, оксид серебра
Клеммы, материал:	Латунь ,оксид серебра
Клеммы, размер	6,3 x 0,78 мм
Срок службы светодиодов:	100 000 часов.
Схема имеет сопротивление для работы светодиодов до 24 VDC	
Степень защиты оболочки для надпанельных элементов:	IP 66
Рабочая температура:	от -40°C до +85°C

ред. 28.11.2026г.

www.pro-knopka.ru
opt1@pro-knopka.ru
Россия, г. Челябинск, ул. Молодогвардейцев, д. 7
Телефоны: +7 (351) 777-82-77; +7 (951) 777-82-77